ГОСУДАРСТВЕННАЯ КОРПОРАЦИЯ ПО АТОМНОЙ ЭНЕРГИИ «РОСАТОМ»

ФЕДЕРАЛЬНЫЙ ЭКОЛОГИЧЕСКИЙ ОПЕРАТОР РОСАТОМ

ФЕДЕРАЛЬНОЕ ГОСУДАРСТВЕННОЕ УНИТАРНОЕ ПРЕДПРИЯТИЕ
"ФЕДЕРАЛЬНЫЙ ЭКОЛОГИЧЕСКИЙ ОПЕРАТОР"

Член Саморегулируемой организации «СОЮЗАТОМГЕО»

Заказчик – Федеральное государственное казенное учреждение
«Дирекция по организации работ по ликвидации накопленного вреда окружающей среде, а также по обеспечению безопасности гидротехнических сооружений полигона «Красный Бор»

Выполнение работ по проектированию ликвидации накопленного вреда окружающей среде на территории городского округа г.Усолье-Сибирское Иркутской области
Этап 1

ОТЧЕТНАЯ ДОКУМЕНТАЦИЯ ПО ИНЖЕНЕРНЫМ ИЗЫСКАНИЯМ

Раздел 6. Технический отчет по обследованию зданий и сооружений

Подраздел 2. Подземные коммуникации

Часть 2. Графическая часть

Книга 3.6. Кислотно-щелочная канализация производства спецпродуктов

5/2020ЕИ-ОЗС2.2.3.6

Том 6.2.2.3.6

Изм.	№ док.	Подп.	Дата

2021

ГОСУДАРСТВЕННАЯ КОРПОРАЦИЯ ПО АТОМНОЙ ЭНЕРГИИ «РОСАТОМ»

ФЕДЕРАЛЬНЫЙ ЭКОЛОГИЧЕСКИЙ ОПЕРАТОР РОСАТОМ

ФЕДЕРАЛЬНОЕ ГОСУДАРСТВЕННОЕ УНИТАРНОЕ ПРЕДПРИЯТИЕ
"ФЕДЕРАЛЬНЫЙ ЭКОЛОГИЧЕСКИЙ ОПЕРАТОР"

Член Саморегулируемой организации «СОЮЗАТОМГЕО»

Заказчик – Федеральное государственное казенное учреждение
«Дирекция по организации работ по ликвидации накопленного вреда окружающей среде, а также по обеспечению безопасности гидротехнических сооружений полигона «Красный Бор»

Выполнение работ по проектированию ликвидации накопленного вреда окружающей среде на территории городского округа г.Усолье-Сибирское Иркутской области
Этап 1

ОТЧЕТНАЯ ДОКУМЕНТАЦИЯ ПО ИНЖЕНЕРНЫМ ИЗЫСКАНИЯМ

Раздел 6. Технический отчет по обследованию зданий и сооружений

Подраздел 2. Подземные коммуникации

Часть 2. Графическая часть

Книга 3.6. Кислотно-щелочная канализация производства спецпродуктов

5/2020ЕИ-ОЗС2.2.3.6

Том 6.2.2.3.6

Начальник службы проектов в сфере экологии — А.И. Поляков

Главный инженер проекта — С.Ю. Жабриков

Изм.	№ док.	Подп.	Дата

2021

Согласовано

Взам.инв. №

Подп. и дата

Инв. № подл.

ГЕОТЕХПРОЕКТ
ПРОЕКТНОЕ БЮРО

Член Саморегулируемой организации инженеров-изыскателей «СтройПартнер»

Заказчик – Федеральное государственное казённое учреждение
«Дирекция по организации работ по ликвидации накопленного вреда окружающей среде, а также по обеспечению безопасности гидротехничесих сооружений полигона «Красный Бор»

«Выполнение работ по проектированию ликвидации накопленного вреда окружающей среде на территории городского округа г. Усолье - Сибирское Иркутской области»

ОТЧЕТНАЯ ДОКУМЕНТАЦИЯ ПО ИНЖЕНЕРНЫМ ИЗЫСКАНИЯМ

Раздел 6. Технический отчёт по обследованию зданий и сооружений

Подраздел 2. Подземные коммуникации

Часть 2. Графическая часть

Книга 3.6. Кислотно-щелочная канализация производства спецпродуктов

5/2020ЕИ-ОЗС2.2.3.6

Том 6.2.2.3.6

Изм.	№ док.	Подп.	Дата

Красноярск, 2021

ГЕОТЕХПРОЕКТ
ПРОЕКТНОЕ БЮРО

Член Саморегулируемой организации инженеров-изыскателей «СтройПартнер»

Заказчик – Федеральное государственное казённое учреждение
«Дирекция по организации работ по ликвидации накопленного вреда окружающей среде, а также по обеспечению безопасности гидротехничесих сооружений полигона «Красный Бор»

«Выполнение работ по проектированию ликвидации накопленного вреда окружающей среде на территории городского округа г. Усолье - Сибирское Иркутской области»

ОТЧЕТНАЯ ДОКУМЕНТАЦИЯ ПО ИНЖЕНЕРНЫМ ИЗЫСКАНИЯМ

Раздел 6. Технический отчёт по обследованию зданий и сооружений

Подраздел 2. Подземные коммуникации

Часть 2. Графическая часть

Книга 3.6. Кислотно-щелочная канализация производства спецпродуктов

5/2020ЕИ-ОЗС2.2.3.6

Том 6.2.2.3.6

Главный инженер проекта С.А. Левашкин

Изм.	№ док.	Подп.	Дата

Красноярск, 2021

Взам. инв. №
Подп. и дата
Инв. № подл.

Формат А4

Список исполнителей

от ООО «ГеоТехПроект»			
Ф.И.О.	**Должность**	**Подпись**	**Дата**
Левашкин С.А.	ГИП		04.2021
Гришина Е.А.	инженер-эколог		04.2021
Карпова А.Ю.	инженер-эколог		04.2021
Косенко В.В.	инженер-эколог		04.2021
Бендер О.А.	инженер-проектировщик		04.2021
Куриленко Е.А.	инженер-проектировщик		04.2021

СОСТАВ ОТЧЁТНОЙ ДОКУМЕНТАЦИИ
ПО ИНЖЕНЕРНЫМ ИЗЫСКАНИЯМ

по объекту:
«Выполнение работ по проектированию ликвидации накопленного вреда окружающей среде на территории городского округа г. Усолье - Сибирское Иркутской области»

№ тома	Обозначение	Наименование	Примечание
1	5/2020ЕИ-ИГДИ	Раздел 1. Технический отчёт по инженерно-геодезическим изысканиям	ООО «Автодорпроект»
2.1	5/2020ЕИ-ИГИ1	Раздел 2. Технический отчёт по инженерно-геологическим изысканиям Подраздел 1. Инженерно-геологические изыскания	ООО «Автодорпроект»
2.2.1	5/2020ЕИ-ИГИ2.1	Раздел 2. Технический отчёт по инженерно-геологическим изысканиям Подраздел 2. Гидрогеологические исследования Часть 1. Общая пояснительная записка	ООО «Автодорпроект»
2.2.2	5/2020ЕИ-ИГИ2.2	Раздел 2. Технический отчёт по инженерно-геологическим изысканиям Подраздел 2. Гидрогеологические исследования Часть 2. Гидрогеологическое моделирование	ООО «ГеоТехПроект»
2.3	5/2020ЕИ-ИГИ3	Раздел 2. Технический отчёт по инженерно-геологическим изысканиям Подраздел 3. Инженерно-геофизические исследования	ООО «Автодорпроект»
2.4	5/2020ЕИ-ИГИ4	Раздел 2. Технический отчёт по инженерно-геологическим изысканиям Подраздел 4. Сейсмическое микрорайонирование	ООО «Автодорпроект»
3	5/2020ЕИ-ИГМИ	Раздел 3. Технический отчёт по инженерно-гидрометеорологическим изысканиям	ООО «Автодорпроект»
4	5/2020ЕИ-ИЭИ	Раздел 4. Технический отчёт по инженерно-экологическим изысканиям	ООО «ГеоТехПроект»
5	5/2020ЕИ-ИГТИ	Раздел 5. Технический отчёт по инженерно-геотехническим изысканиям	не разрабатывается
6.1	5/2020ЕИ-ОЗС1	Раздел 6. Технический отчёт по обследованию зданий и сооружений Подраздел 1. Здания и сооружения	ООО «Автодорпроект»
6.2	5/2020ЕИ-ОЗС2	Раздел 6. Технический отчёт по обследованию зданий и сооружений Подраздел 2. Подземные коммуникации	ООО «ГеоТехПроект»
6.3	5/2020ЕИ-ОЗС3	Раздел 6. Технический отчёт по обследованию зданий и сооружений Подраздел 3. Шламонакопитель	ООО «ГеоТехПроект»

Взам. инв. №

Подп. и дата

Инв. № подл.

Изм.	Кол.уч.	Лист	№док.	Подпись	Дата
ГИП.		Михайлин			04.21
Гл. спец.		Гришина			04.21

5/2020ЕИ-ИИ-СД

Состав отчетной документации

Стадия	Лист	Листов
И		1

ООО «ГеоТехПроект»

Номер тома	Обозначение	Наименование	Примечание
1	2	3	4
Раздел 6. Технический отчёт по обследованию зданий и сооружений Подраздел 2. Подземные коммуникации			
6.2.1	**5/2020ЕИ-ОЗС2.1**	**Часть 1. Текстовая часть Общая пояснительная записка**	
6.2.2	**5/2020ЕИ-ОЗС2.2**	**Часть 2. Графическая часть**	
6.2.2.1.1	5/2020ЕИ-ОЗС2.2.1.1	Книга 1.1. Промливневый коллектор №1 (ТП_282)	
6.2.2.1.2	5/2020ЕИ-ОЗС2.2.1.2	Книга 1.2. Отводящий коллектор станции нейтрализации кислотно-щелочных стоков (ТП_278)	
6.2.2.1.3	5/2020ЕИ-ОЗС2.2.1.3	Книга 1.3. Промливневый коллектор №1 внутриплощадочный (ТП_295)	
6.2.2.2.1	5/2020ЕИ-ОЗС2.2.2.1	Книга 2.1. Промливневый коллектор №2 до р.Ангара (ТП_292)	
6.2.2.2.2	5/2020ЕИ-ОЗС2.2.2.2	Книга 2.2. Промливневый коллектор №2 внутриплощадочный (ТП_402)	
6.2.2.3.1	5/2020ЕИ-ОЗС2.2.3.1	Книга 3.1. Кислотно-щелочная канализация ЭПХГ (ТП_276)	
6.2.2.3.2	5/2020ЕИ-ОЗС2.2.3.2	Книга 3.2. Канализация кислых и спецстоков (ТП_281)	
6.2.2.3.3	5/2020ЕИ-ОЗС2.2.3.3	Книга 3.3. Кислотно-щелочной коллектор №1, №2 (ТП_283)	
6.2.2.3.4	5/2020ЕИ-ОЗС2.2.3.4	Книга 3.4. Кислотно-щелочной коллектор №3 (ТП_284)	
6.2.2.3.5	5/2020ЕИ-ОЗС2.2.3.5	Книга 3.5. Кислотно-щелочная канализация (ТП_285)	
6.2.2.3.6	5/2020ЕИ-ОЗС2.2.3.6	Книга 3.6. Кислотно-щелочная канализация производства спецпродуктов (ТП_291)	
6.2.2.3.7	5/2020ЕИ-ОЗС2.2.3.7	Книга 3.7. Кислотно-щелочная канализация хлорного производства (ТП_296)	
6.2.2.4.1	5/2020ЕИ-ОЗС2.2.4.1	Книга 4.1. Канализация органически загрязненных стоков (ТП_277)	
6.2.2.4.2	5/2020ЕИ-ОЗС2.2.4.2	Книга 4.2. Кремнеорганическая загрязненная канализация (ТП_286)	
6.2.2.4.3	5/2020ЕИ-ОЗС2.2.4.3	Книга 4.3. Коллектор №2 органически загрязненных стоков (ТП_386)	
6.2.2.5	5/2020ЕИ-ОЗС2.2.5	Книга 5. Открытая канава дождевого коллектора (ТП_188)	
6.2.2.6	5/2020ЕИ-ОЗС2.2.6	Книга 6. Внешние сети хозфекальной и промливневой канализации №2 (ТП_280)	
6.2.2.7	5/2020ЕИ-ОЗС2.2.7	Книга 7. Хозфекальная канализация производства карбида кальция (ТП_288)	
6.2.2.8	5/2020ЕИ-ОЗС2.2.8	Книга 8. Хозфекальная канализация ЭПХГ (ТП_394)	
6.2.2.9	5/2020ЕИ-ОЗС2.2.9	Книга 9. Хозпротивопожарный водопровод производства спецпродукта (ТП_293)	
6.2.2.10	5/2020ЕИ-ОЗС2.2.10	Книга 10. Система оборотного водоснабжения К 3715 (ТП_383)	
6.2.2.11	5/2020ЕИ-ОЗС2.2.11	Книга 11. Сеть водопровода вторично использованной воды (ТП_375)	
6.2.2.12	5/2020ЕИ-ОЗС2.2.12	Книга 12. Система оборотного водоснабжения к.3730 (ТП_298)	
6.2.2.13	5/2020ЕИ-ОЗС2.2.13	Книга 13. Оборотная вода карбида кальция (ТП_371)	
6.2.2.14	5/2020ЕИ-ОЗС2.2.14	Книга 14. Водопровод речной воды ТЭЦ (ТП_380)	

Взам. инв. №

Подп. и дата

Инв. № подл.

Изм.	Кол.уч.	Лист	№док.	Подпись	Дата	5/2020ЕИ-ОЗС2-СР			
Разраб.		Гришина			05.21	Состав раздела 5/2020ЕИ-ОЗС2	Стадия	Лист	Листов
		Косенко			05.21		И	1	2
ГИП		Михайлин			05.21		ООО «ГеоТехПроект»		
Н.контр.					05.21				

Формат А4

6.2.2.15	5/2020ЕИ-ОЗС2.2.15	Книга 15. Трубопровод речной воды производства спецпродуктов (ТП_289)	
6.2.2.16	5/2020ЕИ-ОЗС2.2.16	Книга 16. Телефонная канализация (КОРП. 4330) (ТП_54)	
6.2.2.17	5/2020ЕИ-ОЗС2.2.17	Книга 17. Кабельный тонели соп. конст. от ТЭЦ 11 до ЭСТ п/с 30 (ТП_314)	
6.2.2.18	5/2020ЕИ-ОЗС2.2.18	Книга 18. Тоннель (ТП_224)	
6.2.2.19	5/2020ЕИ-ОЗС2.2.19	Книга 19. Шламканал между корп. ПА-1 и ПА-2 (ТП_316)	

Обозначение	Наименование	Примечание
5/2020ЕИ-ОЗС2-СР	Состав раздела	5
5/2020ЕИ-ОЗС2.2.1.1-С	Содержание тома	7
5/2020ЕИ-ОЗС2.2.1.1-ТЧ	Пояснительная записка	8
5/2020ЕИ-ОЗС2.2.1.1-ТП	Текстовые приложения	
Приложение А	Материалы фотофиксации	11
Приложение Б	Выписка из ЕГРН	25
Приложение В	Объемы демонтажных работ	28
Приложение Г	Технический паспорт	35
Приложение Д	План демонтажа сетей	60

Взам. инв. №

Подп. и дата

Инв. № подл.

Изм.	Кол.уч.	Лист	№док.	Подпись	Дата	5/2020ЕИ-ОЗС2.2.3.6-С		
Разраб.					04.21	Содержание тома 5/2020ЕИ-ОЗС2.2.3.6	Стадия	Лист	Листов
Проверил					04.21		И		1
ГИП					04.21		ООО «ГеоТехпроект»		
Н.контр.					04.21				

Формат А4

1. ХАРАКТЕРИСТИКА ОБЪЕКТА ОБСЛЕДОВАНИЯ

Объемы работ:

Ведомость объемов работ представлена в таблице 1.

Таблица 1. Характеристика объекта

Виды работ	Единица измерения	Объёмы работ	Примечание
Обмерные работы (категория сложности работ - 1)			
1. Кислотно-щелочная канализация производства спецпродуктов	-	-	Протяженность – 4945,55 м Категория сложности сооружения - 1

В рамках работы выполнено обследование подземного сооружения. Существующие здания и сооружения, подлежащие обследованию, расположены на территории ООО "Усольехимпром" в г. Усолье-Сибирское Иркутской области.

Площадь участка в границах обследования составляет 1 555 га.

Кислотно-щелочная канализация производства спецпродуктов

Сооружение, введено в эксплуатацию в 1978 году. В настоящее время не эксплуатируется.

Общие сведения о сооружении:

Общая длина трубопроводов, м из них	4945,55
- трубопроводы подземной прокладки, м	4945,55
керамических трубопроводов d=150мм	639,73
керамических трубопроводов d=200мм	966,83
керамических трубопроводов d=250мм	307,82
керамических трубопроводов d=300мм	1358,66
керамических трубопроводов d=500мм	1672,51
- трубопроводы надземные, м	-
Количество колодцев	139

Максимальная глубина колодцев, м	6,01
Объём железобетонных колодцев, $м^3$	466,2

Условия эксплуатации сооружения:

Агрессивность среды	Неагрессивная

Строительные конструкции сооружения:

Фундамент	Железобетонный
Стены колодцев	Железобетон
Перекрытия колодцев	Железобетон
Стены трубопроводов	Керамика

Таблица (Справочно) Удельный вес демонтируемых конструкций

Материал	**Удельный вес, кг/$м^3$**
керамика	2500
бетон, железобетон	2500
асбест	1600
сталь	7800
чугун	7000
резина	1500

2. РЕЗУЛЬТАТЫ ОБСЛЕДОВАНИЯ И ОЦЕНКА ТЕХНИЧЕСКОГО СОСТОЯНИЯ

Кислотно-щелочная канализация производства спецпродуктов

Имеются повреждения и деформации в строительных конструкциях, характеризующиеся кренами и свидетельствующие об исчерпании несущей способности объекта и опасности обрушения. Трещины вдоль арматуры, иногда след ржавчины на поверхности бетона. Трещины силового характера в стенах и перекрытиях монолитных конструкций. Техническое состояние оценивается, как аварийное.

Перекрытия. Отсутствие люков, отколы и трещины, осыпания. Техническое состояние оценивается как аварийное.

3. ВЫВОДЫ И РЕКОМЕНДАЦИИ

На основании проведенного визуального обследования сооружения Кислотно-

щелочная канализация производства спецпродуктов и прилегающей к нему территории, возможно сделать следующие выводы:

1. Техническое состояние строительных конструкций обследуемого сооружения отнесено к следующей категории: аварийное.

Таким образом, в проектной документации на проведение демонтажных работ, можно сделать выводы и разработать рекомендации по безопасным методам производства работ.

2. В результате обмерных работ посчитаны объемы демонтажных работ, которые приведены в Приложении В настоящего тома.

3. Общие представления об обследуемых сооружениях отражены в Приложении А настоящего тома.

4. План подземных и надземных частей сооружения представлен в Приложении Д настоящего тома.

4. ЗАКЛЮЧЕНИЕ

На основании анализа результатов обследования проведение ремонтно-восстановительных работ сооружения нецелесообразно.

Сооружение дальнейшей эксплуатации не подлежит.

Использование строительных конструкций в других целях недопустимо.

ПРИЛОЖЕНИЕ А. МАТЕРИАЛЫ ФОТОФИКСАЦИИ

Общий вид обследуемых сооружений отражен в материалах фотофиксации

Взам. инв. №	
Подп. и дата	
Инв. № подл.	

							Лист
						5/2020ЕИ-ОЗС2.2.3.6-ТП	2
Изм.	Кол.уч.	Лист	№док.	Подпись	Дата		

ПРИЛОЖЕНИЕ Б ВЫПИСКА ИЗ ЕГРН

ФГИС ЕГРН

полное наименование органа регистрации прав

Раздел 1

Выписка из Единого государственного реестра недвижимости об объекте недвижимости

Сведения о характеристиках объекта недвижимости

На основании запроса от 13.05.2021 г., поступившего на рассмотрение 14.05.2021 г., сообщаем, что согласно записям Единого государственного реестра недвижимости:

Сооружение			
вид объекта недвижимости			
Лист № ___ Раздела 1	Всего листов раздела 1: ___	Всего разделов: ___	Всего листов выписки: ___
14.05.2021 № 99/2021/392754317			
Кадастровый номер:		**38:31:000000:517**	

Номер кадастрового квартала:	38:31:000000		
Дата присвоения кадастрового номера:	20.11.2013		
Ранее присвоенный государственный учетный номер:	Инвентарный номер: 25:436:001:010517680, Условный номер: 38:31:000003:0064:25:436:001:010517680		
Адрес:	Иркутская область, Усолье-Сибирское г., северо-западная часть, территория производства химической продукции		
Основная характеристика (для сооружения):	протяженность	4946	м
	тип	значение	единица измерения
Назначение:	10.3. сооружения канализации		
Наименование:	Сооружение - Кислотно-щелочная канализация производства спецпродуктов, протяженностью 4945,55 м.		
Количество этажей, в том числе подземных этажей:	данные отсутствуют		
Год ввода в эксплуатацию по завершении строительства:	данные отсутствуют		
Год завершения строительства:	данные отсутствуют		
Кадастровая стоимость, руб.:	1606500		

Государственный регистратор		ФГИС ЕГРН
полное наименование должности	подпись	инициалы, фамилия

М.П.

						5/2020ЕИ-ОЗС2.2.3.6-ТП	Лист
Изм.	Кол.уч	Лист	№док.	Подпись	Дата		1

Взам. инв. №

Подп. и дата

Инв. № подл.

Формат А4

Раздел 1

Выписка из Единого государственного реестра недвижимости об объекте недвижимости

Сведения о характеристиках объекта недвижимости

На основании запроса от 13.05.2021 г., поступившего на рассмотрение 14.05.2021 г., сообщаем, что согласно записям Единого государственного реестра недвижимости:

Сооружение			
вид объекта недвижимости			
Лист № ___ Раздела 1	Всего листов раздела 1: ___	Всего разделов: ___	Всего листов выписки: ___
14.05.2021 № 99/2021/392754317			
Кадастровый номер:		**38:31:000000:517**	

Кадастровые номера иных объектов недвижимости, в пределах которых расположен объект недвижимости:	38:31:000003:64
Кадастровые номера помещений, машино-мест, расположенных в здании или сооружении:	данные отсутствуют
Кадастровые номера объектов недвижимости, из которых образован объект недвижимости:	данные отсутствуют
Кадастровые номера образованных объектов недвижимости:	данные отсутствуют
Сведения о включении объекта недвижимости в состав предприятия как имущественного комплекса:	
Сведения о включении объекта недвижимости в состав единого недвижимого комплекса:	
Кадастровый номер земельного участка, если входящие в состав единого недвижимого комплекса объекты недвижимости расположены на одном земельном участке	данные отсутствуют
Виды разрешенного использования:	данные отсутствуют
Сведения о включении объекта недвижимости в реестр объектов культурного наследия:	данные отсутствуют
Сведения о кадастровом инженере:	данные отсутствуют
Статус записи об объекте недвижимости:	Сведения об объекте недвижимости имеют статус "актуальные, ранее учтенные"
Особые отметки:	: Протяженность - 4945,55 м Сведения необходимые для заполнения раздела 2 отсутствуют. Сведения необходимые для заполнения раздела 5 отсутствуют. Сведения необходимые для заполнения раздела 5.1 отсутствуют. Сведения необходимые для заполнения раздела 6 отсутствуют. Сведения необходимые для заполнения раздела 6.1 отсутствуют. Сведения необходимые для заполнения раздела 7 отсутствуют. Сведения необходимые для заполнения раздела 8 отсутствуют.
Получатель выписки:	ОБЩЕСТВО С ОГРАНИЧЕННОЙ ОТВЕТСТВЕННОСТЬЮ "АВТОДОРПРОЕКТ" ИНН 2460090430

Государственный регистратор		ФГИС ЕГРН
полное наименование должности	подпись	инициалы, фамилия

М.П.

ПРИЛОЖЕНИЕ В. ОБЪЕМЫ ДЕМОНТАЖНЫХ РАБОТ

Объемы демонтажных работ посчитаны по результатам обмерных работ, проводимых в рамках обследования, и приведены в таблице 1.

Таблица 1 – Объемы строительных конструкций и материалов, подлежащих демонтажу

№ п/п	Наименование работ	Ед. изм.	Кол-во	Формула расчета
	Демонтаж. Кислотно-щелочная канализация производства спецпродуктов, протяженностью 4945,55м			
1	Демонтаж керамических трубопроводов d=150мм с вывозом на площадку хранения/переработки на расстояние до 10км	м.п/т	639,73/ 20,79	639,73х32,5= 20791кг
1.1	Рытье котлована под трубопровод (грунт II группы) экскаватором ёмкостью ковша 1,0м3, с обратной засыпкой грунта	$м^3$	8787	2,77х (0,09+1,0+2,77/2)х2 х639,73=8787
1.2	Транспортировка и засыпка котлована ПГС природной экскаватором ёмкостью ковша 1,0$м^3$ с учетом коэффициента уплотнения 1.18 и запас 1% на транспортные потери, расстояние возки 30км	$м^3$	19	((3,14х0,09х0,09)х1, 18х1,01)х 639,73=19
1.3	Уплотнение грунта вибрационными катками 2,2т при толщине слоя 30см за 3 прохода по одному следу	$м^3$	8806	8787+19=8806
2	Демонтаж керамических трубопроводов d=200мм с вывозом на площадку хранения/переработки на расстояние до 10км	м.п/т	966,83/ 42,05	966,83х43,5= 42057кг
2.1	Рытье котлована под трубопровод (грунт II группы) экскаватором ёмкостью ковша 1,0м3, с обратной засыпкой грунта	$м^3$	14690	2,91х (0,15+1,0+2,91/2)х2 х966,83=14690
2.2	Транспортировка и засыпка котлована ПГС природной экскаватором ёмкостью ковша 1,0$м^3$ с учетом коэффициента уплотнения 1.18 и запас 1% на транспортные потери, расстояние возки 30км	$м^3$	81	((3,14х0,15х0,15)х1, 18х1,01)х 966,83=81
2.3	Уплотнение грунта вибрационными катками 2,2т при толщине слоя 30см за 3 прохода по одному следу	$м^3$	14771	14690+81=14771
3	Демонтаж керамических трубопроводов d=250мм с вывозом на площадку хранения/переработки на расстояние до 10км	м.п/т	307,82/ 20,28	307,82х65,9= 20285кг
3.1	Рытье котлована под трубопровод (грунт II группы) экскаватором ёмкостью ковша 1,0м3, с обратной засыпкой грунта	$м^3$	6121	3,46х (0,15+1,0+3,46/2)х2 х307,82=6121
3.2	Транспортировка и засыпка котлована ПГС природной экскаватором ёмкостью ковша 1,0$м^3$ с учетом коэффициента уплотнения 1.18 и запас 1% на транспортные потери, расстояние возки 30км	$м^3$	26	((3,14х0,15х0,15)х1, 18х1,01)х 307,82=26
3.3	Уплотнение грунта вибрационными катками 2,2т при толщине слоя 30см за 3 прохода по одному следу	$м^3$	6147	6121+26=6147

4	Демонтаж керамических трубопроводов d=300мм с вывозом на площадку хранения/переработки на расстояние до 10км	м.п/т	1358,66 / 107,33	1358,66х79= 107334кг
4.1	Рытье котлована под трубопровод (грунт II группы) экскаватором ёмкостью ковша 1,0м3, с обратной засыпкой грунта	$м^3$	35509	4,07х (0,18+1,0+4,07/2)х2 х1358,66=35509
4.2	Транспортировка и засыпка котлована ПГС природной экскаватором ёмкостью ковша 1,0$м^3$ с учетом коэффициента уплотнения 1.18 и запас 1% на транспортные потери, расстояние возки 30км	$м^3$	165	((3,14х0,18х0,18)х1, 18х1,01)х 1358,66=165
4.3	Уплотнение грунта вибрационными катками 2,2т при толщине слоя 30см за 3 прохода по одному следу	$м^3$	35674	35509+165= 35674
5	Демонтаж керамических трубопроводов d=500мм с вывозом на площадку хранения/переработки на расстояние до 10км	м.п/т	1672,51 /259,23	1672,51х155= 259239кг
5.1	Рытье котлована под трубопровод (грунт II группы) экскаватором ёмкостью ковша 1,0м3, с обратной засыпкой грунта	$м^3$	45267	4,07х (0,29+1,0+4,07/2)х2 х1672,51=45267
5.2	Транспортировка и засыпка котлована ПГС природной экскаватором ёмкостью ковша 1,0$м^3$ с учетом коэффициента уплотнения 1.18 и запас 1% на транспортные потери, расстояние возки 30км	$м^3$	526	((3,14х0,29х0,29)х1, 18х1,01)х 1672,51=526
5.3	Уплотнение грунта вибрационными катками 2,2т при толщине слоя 30см за 3 прохода по одному следу	$м^3$	45793	45267+526= 45793
	Демонтаж ж/б колодцев кислотно-щелочной канализации			
6	Демонтаж круглых сборных железобетонных колодцев (d=1,5м, h=3,2м)	шт./ $м^3$/ т	50/ 101,9/ 254,7	((3,14х0,75х0,75х 0,15)х2)х50=26,5 ((2х3,14х0,75)х 0,1х3,2)х50= 75,4 26,5+75,4=101,9 101,9х2,5=254,7
6.1	Рытье котлована под ж/б колодцы (грунт II группы) экскаватором ёмкостью ковша 1,0м3, с обратной засыпкой грунта	$м^3$	1959	((2х3,14х0,75)х 8,32)х50=1959
6.2	Транспортировка и засыпка котлована ПГС природной экскаватором ёмкостью ковша 1,0$м^3$ с учетом коэффициента уплотнения 1.18 и запас 1% на транспортные потери, расстояние возки 30км	$м^3$	336	((3,14х0,75х0,75)х1, 18х1,01х3,2)х50=33 6
6.3	Уплотнение грунта вибрационными катками 2,2т при толщине слоя 30см за 3 прохода по одному следу	$м^3$	2295	1959+336=2295

7	Демонтаж прямоугольных монолитных железобетонных колодцев более 3м^2 (2500х2500, h=4,5м)	шт./ м^3/ т	2/ 17,3/ 43,3	((2,5х2,5х0,15)х2)х2 =3,8 ((2,5+2,5)х2х0,15х4, 5)х2=13,5 3,8+13,5=17,3 17,3х2,5=43,3
7.1	Рытье котлована под ж/б колодцы (грунт II группы) экскаватором ёмкостью ковша 1,0м3, с обратной засыпкой грунта	м^3	292	((2,5+2,5)х2х 14,6)х2=292
7.2	Транспортировка и засыпка котлована ПГС природной экскаватором ёмкостью ковша 1,0м^3 с учетом коэффициента уплотнения 1.18 и запас 1% на транспортные потери, расстояние возки 30км	м^3	67	((2,5х2,5х4,5)х 1,18х1,01)х2= 67
7.3	Уплотнение грунта вибрационными катками 2,2т при толщине слоя 30см за 3 прохода по одному следу	м^3	359	292+67=359
8	Демонтаж прямоугольных монолитных железобетонных колодцев более 3м^2 (2000х2000, h=4,5м)	шт./ м^3/ т	2/ 13,2/ 33	((2,0х2,0х0,15)х2)х2 =2,4 ((2,0+2,0)х2х0,15х4, 5)х2=10,8 2,4+10,8=13,2 13,2х2,5=33
8.1	Рытье котлована под ж/б колодцы (грунт II группы) экскаватором ёмкостью ковша 1,0м3, с обратной засыпкой грунта	м^3	233	((2,0+2,0)х2х 14,6)х2=233
8.2	Транспортировка и засыпка котлована ПГС природной экскаватором ёмкостью ковша 1,0м^3 с учетом коэффициента уплотнения 1.18 и запас 1% на транспортные потери, расстояние возки 30км	м^3	43	((2,0х2,0х4,5)х 1,18х1,01)х2= 43
8.3	Уплотнение грунта вибрационными катками 2,2т при толщине слоя 30см за 3 прохода по одному следу	м^3	276	233+43=276
9	Демонтаж прямоугольных монолитных железобетонных колодцев более 3м^2 (2000х2000, h=5,4м)	шт./м^3/ т	3/ 23/ 57,5	((2,0х2,0х0,15)х2)х3 =3,6 ((2,0+2,0)х2х0,15х5, 4)х3=19,4 3,6+19,4=23 23х2,5=57,5
9.1	Рытье котлована под ж/б колодцы (грунт II группы) экскаватором ёмкостью ковша 1,0м3, с обратной засыпкой грунта	м^3	480	((2,0+2,0)х2х 20)х3=480
9.2	Транспортировка и засыпка котлована ПГС природной экскаватором ёмкостью ковша 1,0м^3 с учетом коэффициента уплотнения 1.18 и запас 1% на транспортные потери, расстояние возки 30км	м^3	77	((2,0х2,0х5,4)х 1,18х1,01)х3= 77
9.3	Уплотнение грунта вибрационными катками 2,2т при толщине слоя 30см за 3 прохода по одному следу	м^3	557	480+77=557

10	Демонтаж прямоугольных монолитных железобетонных колодцев более 3м^2 (2000х2000, h=6,0м)	шт./ м^3/ т	28/ 235,2/ 588	((2,0х2,0х0,15)х2)х28=33,6 ((2,0+2,0)х2х0,15х6,0)х28=201,6 33,6+201,6= 235,2 235,2х2,5=588
10.1	Рытье котлована под ж/б колодцы (грунт II группы) экскаватором ёмкостью ковша 1,0м3, с обратной засыпкой грунта	м^3	5376	((2,0+2,0)х2х 24)х28=5376
10.2	Транспортировка и засыпка котлована ПГС природной экскаватором ёмкостью ковша 1,0м^3 с учетом коэффициента уплотнения 1.18 и запас 1% на транспортные потери, расстояние возки 30км	м^3	801	((2,0х2,0х6,0)х 1,18х1,01)х28= 801
10.3	Уплотнение грунта вибрационными катками 2,2т при толщине слоя 30см за 3 прохода по одному следу	м^3	6177	5376+801=6177
11	Демонтаж круглых сборных железобетонных колодцев (d=1,5м, h=5,0м)	шт./ м^3/ т	23/ 9,6/ 24,1	((3,14х0,75х0,75х 0,15)х2)х23=12,2 ((2х3,14х0,75)х 0,1х5,0)х23=54 12,2+54=66,2 66,2х2,5=165,5
11.1	Рытье котлована под ж/б колодцы (грунт II группы) экскаватором ёмкостью ковша 1,0м3, с обратной засыпкой грунта	м^3	1896	((2х3,14х0,75)х 17,5)х23=1896
11.2	Транспортировка и засыпка котлована ПГС природной экскаватором ёмкостью ковша 1,0м^3 с учетом коэффициента уплотнения 1.18 и запас 1% на транспортные потери, расстояние возки 30км	м^3	242	((3,14х0,75х0,75)х1, 18х1,01х5,0)х23=24 2
11.3	Уплотнение грунта вибрационными катками 2,2т при толщине слоя 30см за 3 прохода по одному следу	м^3	2138	1896+242=2138
12	Демонтаж круглых сборных железобетонных колодцев (d=1,5м, h=2,5м)	шт./ м^3/ т	15/ 25,7/ 64,2	((3,14х0,75х0,75х0,1 5)х2)х15=8 ((2х3,14х0,75)х 0,1х2,5)х15=17,7 8+17,7=25,7 25,7х2,5=64,2
12.1	Рытье котлована под ж/б колодцы (грунт II группы) экскаватором ёмкостью ковша 1,0м3, с обратной засыпкой грунта	м^3	396	((2х3,14х0,75)х 5,6)х15=396
12.2	Транспортировка и засыпка котлована ПГС природной экскаватором ёмкостью ковша 1,0м^3 с учетом коэффициента уплотнения 1.18 и запас 1% на транспортные потери, расстояние возки 30км	м^3	79	((3,14х0,75х0,75)х1, 18х1,01х2,5)х15=79
12.3	Уплотнение грунта вибрационными катками 2,2т при толщине слоя 30см за 3 прохода по одному следу	м^3	475	396+79=475

13	Демонтаж круглых сборных железобетонных колодцев (d=1,5м, h=4,2м)	шт./ $м^3$/ т	12/ 30/ 75	((3,14x0,75x0,75x 0,15)x2)x12=6,3 ((2x3,14x0,75)x 0,1x4,2)x12=23,7 6,3+23,7=30 30x2,5=75
13.1	Рытье котлована под ж/б колодцы (грунт II группы) экскаватором ёмкостью ковша 1,0м3, с обратной засыпкой грунта	$м^3$	237	((2x3,14x0,75)x 4,2)x12=237
13.2	Транспортировка и засыпка котлована ПГС природной экскаватором ёмкостью ковша 1,0$м^3$ с учетом коэффициента уплотнения 1.18 и запас 1% на транспортные потери, расстояние возки 30км	$м^3$	106	((3,14x0,75x0,75)x1, 18x1,01x4,2)x12=10 6
13.3	Уплотнение грунта вибрационными катками 2,2т при толщине слоя 30см за 3 прохода по одному следу	$м^3$	343	237+106=343
14	Демонтаж круглых сборных железобетонных колодцев (d=1,5м, h=3,8м)	шт./ $м^3$/ т	3/ 7/ 17,5	((3,14x0,75x0,75x 0,15)x2)x3=1,6 ((2x3,14x0,75)x 0,1x3,8)x3=5,4 1,6+5,4=7 7x2,5=17,5
14.1	Рытье котлована под ж/б колодцы (грунт II группы) экскаватором ёмкостью ковша 1,0м3, с обратной засыпкой грунта	$м^3$	54	((2x3,14x0,75)x 3,8)x3=54
14.2	Транспортировка и засыпка котлована ПГС природной экскаватором ёмкостью ковша 1,0$м^3$ с учетом коэффициента уплотнения 1.18 и запас 1% на транспортные потери, расстояние возки 30км	$м^3$	24	((3,14x0,75x0,75)x1, 18x1,01x3,8)x3=24
14.3	Уплотнение грунта вибрационными катками 2,2т при толщине слоя 30см за 3 прохода по одному следу	$м^3$	78	54+24=78
15	Демонтаж круглых сборных железобетонных колодцев (d=1,5м, h=6,0м)	шт./ $м^3$/ т	1/ 3,3/ 8,25	((3,14x0,75x0,75x 0,15)x2)x1=0,5 ((2x3,14x0,75)x 0,1x6,0)x1=2,8 0,5+2,8=3,3 3,3x2,5=8,25
15.1	Рытье котлована под ж/б колодцы (грунт II группы) экскаватором ёмкостью ковша 1,0м3, с обратной засыпкой грунта	$м^3$	28	((2x3,14x0,75)x 6,0)x1=28
15.2	Транспортировка и засыпка котлована ПГС природной экскаватором ёмкостью ковша 1,0$м^3$ с учетом коэффициента уплотнения 1.18 и запас 1% на транспортные потери, расстояние возки 30км	$м^3$	12	((3,14x0,75x0,75)x1, 18x1,01x6,0)x1=12
15.3	Уплотнение грунта вибрационными катками 2,2т при толщине слоя 30см за 3 прохода по одному следу	$м^3$	40	28+12=40

В таблице приведена ведомость объемов по демонтажу Кислотно-щелочная канализация производства спецпродуктов. Необходимость демонтажа тех или иных сооружений уточняется при разработке проектной документации.

Таблица (Справочно) Удельный вес демонтируемых конструкций

Материал	**Удельный вес, кг/м^3**
керамика	2500
бетон, железобетон	2500
асбест	1600
сталь	7800
чугун	7000
резина	1500

ПРИЛОЖЕНИЕ Г. ТЕХНИЧЕСКИЙ ПАСПОРТ

Дата инвентаризации
архива
2005
Ружникова О.Н.

12
3-1193(2)

ГОССТРОЙ РОССИИ

ФЕДЕРАЛЬНОЕ ГОСУДАРСТВЕННОЕ
УНИТАРНОЕ ПРЕДПРИЯТИЕ
"РОССИЙСКИЙ ГОСУДАРСТВЕННЫЙ ЦЕНТР
ИНВЕНТАРИЗАЦИИ И УЧЕТА
ОБЪЕКТОВ НЕДВИЖИМОСТИ"
(ФГУП "Ростехинвентаризация")
Иркутский филиал

ТЕХНИЧЕСКИЙ ПАСПОРТ

на сооружение ***Кислотно-щелочная канализация производства спецпродуктов***
(назначение)

Инвентарный номер	25 : 436 : 001 : 010517680
Реестровый номер	150404 : 001 : 010517680
Кадастровый номер	38:31 : 000003 : 0064 : 25 : 436 : 001 : 010517680

район _____

город (пос.) *Усолье-Сибирское*

улица (пер.) *северо-западная часть города Усолье-Сибирское, территория производства химической продукции* с изм. 6 на, + 8 п 3

квартал № _____

инвентарный № _____

Взам. инв. №	
Подп. и дата	
Инв. № подл.	

Изм.	Кол.уч	Лист	№док.	Подпись	Дата	5/2020ЕИ-ОЗС2.2.3.6-ТП	Лист 1

Формат А4

1. Регистрация права собственности

(Реестровый № _____) Собственность _____

Дата записи	Полное наименование учреждения, предприятия или организации	Документы, устанавливающие право собственности с указанием – кем, когда и за каким номером выданы	Долевое участие при общей собственности	Подпись лица, свидетельствующего правильность записи
22.06.	ОАО Газпромнефть	План предприятия	полн.	[illegible]
15.08.09	ООО Газпромнефть	Свидетельство о государственной регистрации права 01 16.00.04	полная	[illegible]

Технический паспорт

На сооружение *Кислотно-щелочная канализация производства спецпродуктов*

По *Северо-западная часть города Усолье-Сибирское, территория производства химической продукции*

Кварт. №	
Инвент. №	
Шифр	
фонд	

1. Общие сведения

Собственник, владелец *ОАО "Усольехимпром"*

Серия, тип проекта

Год постройки *1978* переоборудовано и надстроено

Год последнего капитального ремонта

Число этажей -

Кроме того, имеется: подвал, цокольный этаж; мансарда; мезонин
(ненужное зачеркнуть)

Число лестниц - шт. , их уборочная площадь - кв.м

Уборочная площадь общих коридоров и мест общего пользования - кв. м.

Средняя внутр.высота помещений - м

Объем - куб. м;

Общая полезная площадь нежилого строения - кв. м.

Протяженность *4945,55* м

Диаметры трубопроводов *150; 200; 250; 300; 500* мм

Назначение *производственное*

Использование *по назначению*

Количество мест (мощность)

а) сооружение - подземная кислотно-щелочная
б) канализация из керамических труб диаметром
в) 150 - 500 мм протяженностью 4945,55 м
г)

2. Экспликация земельного участка кв.м

Площадь участка			Незастроенная площадь				
по документам	фактически	застроенная	замощенная	озелененная	прочая		

Взам. инв. №

Подп. и дата

Инв. № подл.

3. Общие сведения

Ном.п.п.	Наименование	Ед.изм.	2004 г.	_____г.	_____г.
1	2	3	4	5	6
1	Протяженность инженерной сети	пог.м.	4945,55		
	А. Протяженность воздушной прокладки	пог.м.	-		
	а) на эстакадах	пог.м.	-		
	б) на опорах	пог.м.	-		
	Количество опор	шт.	-		
	Б. Протяженность подземной прокладки	пог.м.	4945,55		
	а) в проходных каналах	пог.м.	-		
	б) в полупроходных каналах	пог.м.	-		
	в) бесканальная прокладка	пог.м.	4945,55		
2	Количество колодцев (камер)	шт.	139		
3	Количество компенсаторов	шт.	-		
4	Количество вводов	шт.	47		
5	Количество задвижек	шт.	-		

4. Таблица определения процента износа трубопроводов, эстакад, опор и т.д.

№ учетных участков, камер, опор	Наименование трубопроводов, компенсаторов, эстакад, опор и т.д.	Материал (трубопроводов, эстакад, опор и др.)	Материал изоляции трубопроводов	Протяженность трубопроводов, эстакады, пог.м., для опор, количество	Диаметр, мм, для опор сечение	Фактически прослужившее время, лет	Предположительный (остаточный) срок службы, лет	Средний нормативный срок службы, лет	Износ, %
1	2	3	4	5	6	7	8	9	10
а	трубопроводы	керамика		639,73	150	25		50	50
б	трубопроводы	керамика		966,83	200	25		50	50
в	трубопроводы	керамика		307,82	250	25		50	50
г	трубопроводы	керамика		1358,66	300	25		50	50
д	трубопроводы	керамика		1672,51	500	25		50	50

5. Ведомость для определения стоимости элементов сети

Дата записи	№ учетного участка, опор, эстакад	Наименование и характеристика объекта (трасса, опора, эстакада и т.д.)	Год постройки	Материал труб, эстакад, опор и т.д.	Диаметр труб, мм, сечения каналов	Протяженность трубопроводов, м	Глубина (высота) прокладки трубопроводов	Характеристика грунта	Вес 1 пог.м. труб с водой и теплоизоляцией, кг	Нагрузка на опору, т
1	2	3	4	5	6	7	8	9	10	11
	а	трубопроводы	1978	керамика	150	639,73	1,64-4,03			
	б	трубопроводы	1978	керамика	200	966,83	1,38-4,29			
	в	трубопроводы	1978	керамика	250	307,82	2,49-4,50			
	г	трубопроводы	1978	керамика	300	1358,66	2,27-5,71			
	д	трубопроводы	1978	керамика	500	1672,51	2,82-6,01			

5. Ведомость для определения стоимости элементов сети (продолжение)

№ учетного участка, опор, эстакад	№ сборника	№ оценочной таблицы	Измеритель	Стоимость измерителя по таблице	Поправки и надбавки		Стоимость измерителя с поправками и надбавками	Количество	Восстановительная стоимость (руб.)	Износ, %	Действительная стоимость (в руб.)	Текущие изменения	
					на климатический район	Индекс 2003 г.						% износа	Действительная стоимость (в руб.)
	12	13	14	15	16	17	18	19	20	21	22	23	24
а	27	40а	м	15,4	1,0	62,765	966,581	639,73	618 351	50	309 176		
б	27	41б	м	20,8	1,0	62,765	1305,512	966,83	1 262 208	50	631 104		
в	27	41в	м	22,9	1,0	62,765	1437,319	307,82	442 435	50	221 218		
г	27	42г	м	30,2	1,0	62,765	1895,503	1358,66	2 575 344	50	1 287 672		
д	27	42з	м	47,6	1,0	62,765	2987,614	1672,51	4 996 814	50	2 498 407		
									9 895 152		**4 947 577**		

6. Общая стоимость (в руб.)

В ценах какого года	Основные строения		Служебные постройки		Сооружения		Всего	
	восстано-вительная	действи-тельная	восстано-витель-ная	действи-тельная	восстано-витель-ная	действи-тельная	восстано-вительная	действи-тельная
2003					9895152	4947577	**9 895 152**	**4 947 577**
Действительная стоимость в ценах 2003 г. составляет:								
Четыре миллиона девятьсот сорок семь тысяч пятьсот семьдесят семь рублей								

«____»_____200__г. Исполнил_____ (Загуменская Е.А.)

«____»_____200__г. Проверил_____ (Орлов А.Т.)

«____»_____200__г. Руководитель_____ (_____)

7. Отметка о последующих обследованиях

Дата обследования	«15» 08 200 8 г.	«__»_____200_г.	«__»_____200_г.
Обследовал	Уст. /О.В Успенева/		
Проверил	/Н.А Россов/		
Руководитель	/Н.А Россов/		

Взам. инв. №	
Подп. и дата	
Инв. № подл.	

Документы, приложенные к настоящему паспорту

№ п/п	Наименование	Дата составления	Масштаб	Количество листов	Примечания
1	2	3	4	5	6
1	Кислотно-щелочная канализация производства спецпродуктов		1:2000	1	
2	Инвентаризационная карточка колодца Кщ-2		1:50	1	
3	Инвентаризационная карточка колодца Кщ-18		1:50	1	
4	Инвентаризационная карточка колодца Кщ-20		1:50	1	
5	Инвентаризационная карточка колодца Кщ-22		1:50	1	
6	Инвентаризационная карточка колодца Кщ-25		1:50	1	
7	Инвентаризационная карточка колодца Кщ-31		1:50	1	
8	Инвентаризационная карточка колодца Кщ-51		1:50	1	
9	Инвентаризационная карточка колодца Кщ-53		1:50	1	
10	Инвентаризационная карточка колодца Кщ-55		1:50	1	
11	Инвентаризационная карточка колодца Кщ-59		1:50	1	
12	Инвентаризационная карточка колодца Кщ-65		1:50	1	
13	Инвентаризационная карточка колодца Кщ-73		1:50	1	
14	Инвентаризационная карточка колодца Кщ-77		1:50	1	
15	Инвентаризационная карточка колодца Кщ-78		1:50	1	
16	Инвентаризационная карточка колодца Кщ-93		1:50	1	
17	Инвентаризационная карточка колодца Кщ-102		1:50	1	
18	Инвентаризационная карточка колодца Кщ-104		1:50	1	
19	Инвентаризационная карточка колодца Кщ-105		1:50	1	
20	Инвентаризационная карточка колодца Кщ-127		1:50	1	
21	Инвентаризационная карточка колодца Кщ-129		1:50	1	
22	Инвентаризационная карточка колодца Кщ-130		1:50	1	
23	Инвентаризационная карточка колодца Кщ-131		1:50	1	
24	Инвентаризационная карточка колодца Кщ-132		1:50	1	
25	Инвентаризационная карточка колодца Кщ-133		1:50	1	

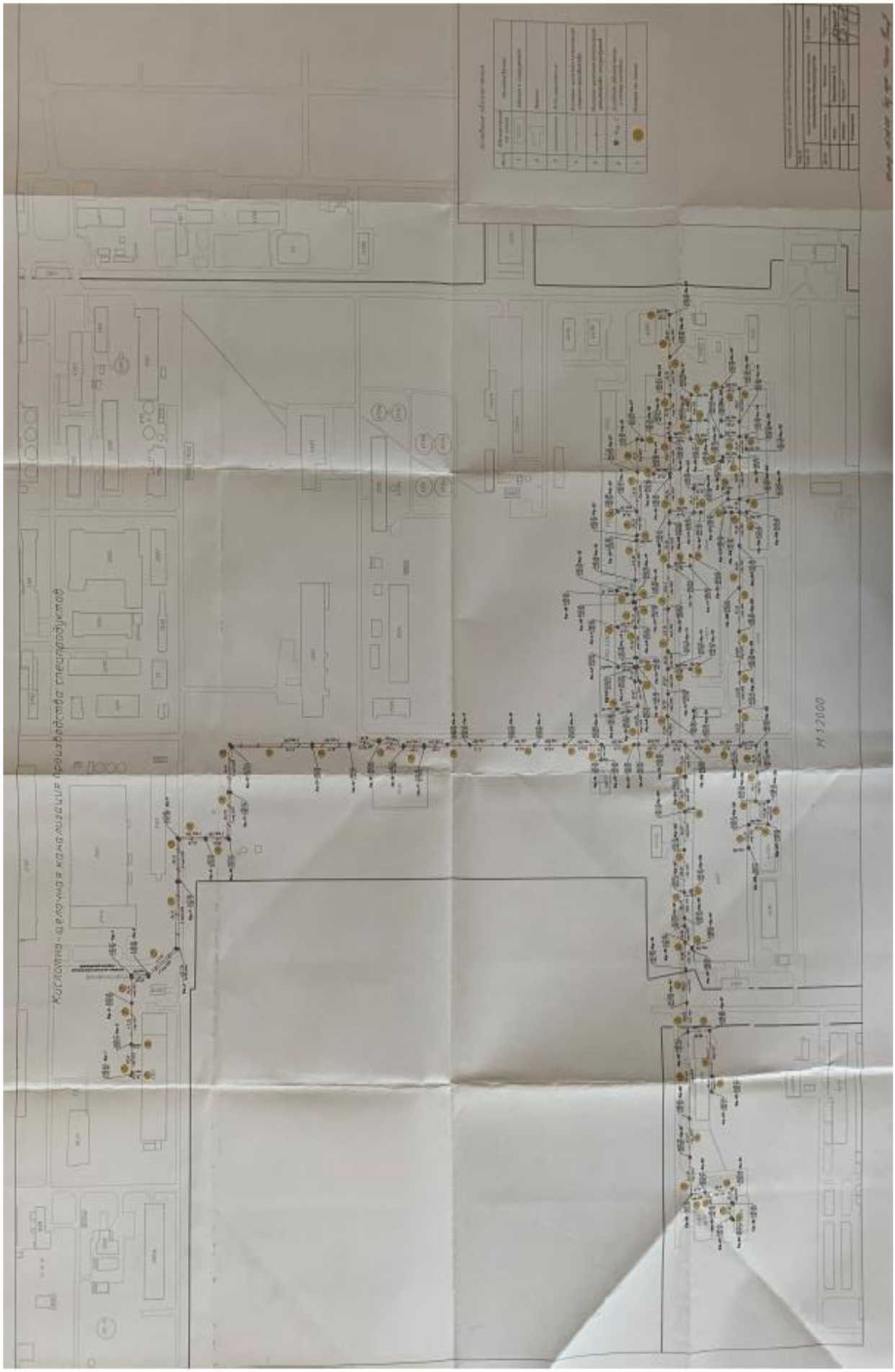

Инв. № подл.	Подп. и дата	Взам. инв. №

Изм.	Кол.уч.	Лист	№док.	Подпись	Дата	5/2020ЕИ-ОЗС2.2.3.6-ТП	Лист 10

Инвентаризационная карточка

колодца Кщ-2

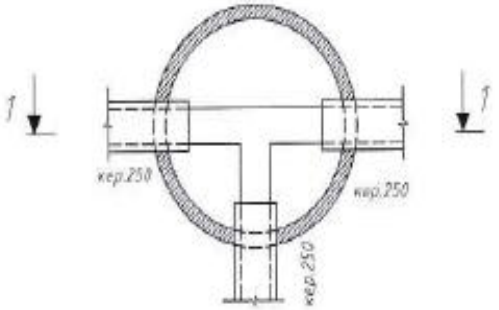

1-1

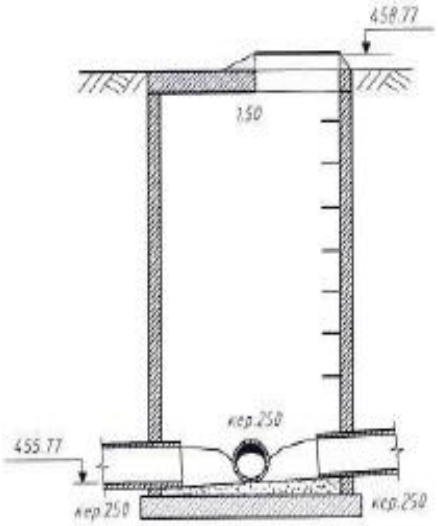

М 1:50

Взам. инв. №	
Подп. и дата	
Инв. № подл.	

						5/2020ЕИ-ОЗС2.2.3.6-ТП	Лист
Изм.	Кол.уч.	Лист	№док.	Подпись	Дата		11

колодца Кщ-18

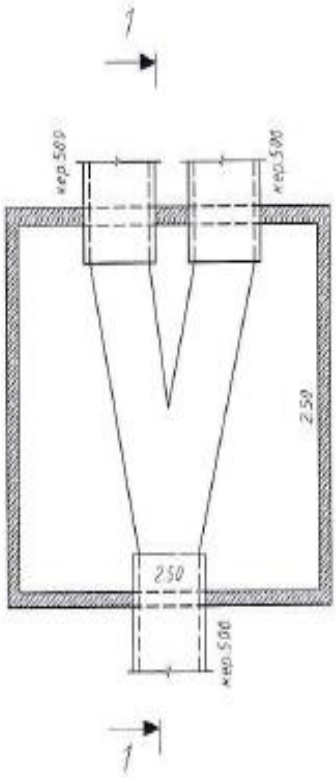

1-1

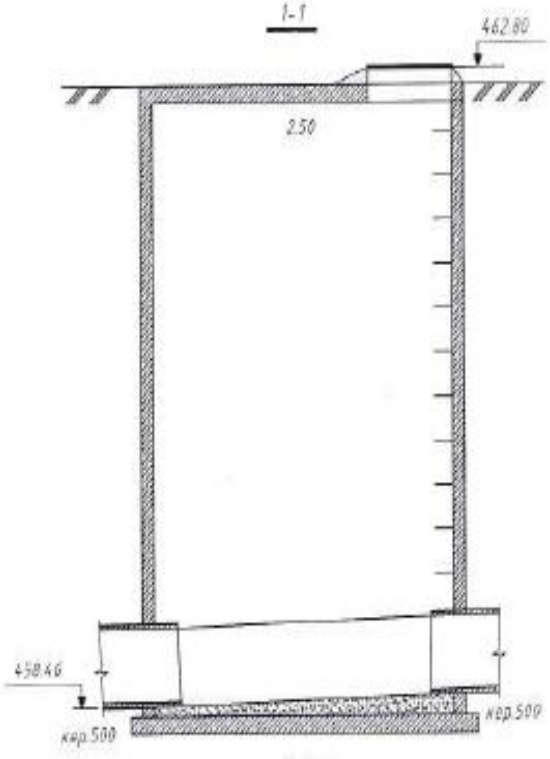

М 1:50

Взам. инв. №	
Подп. и дата	
Инв. № подл.	

Изм.	Кол.уч.	Лист	№док.	Подпись	Дата	5/2020ЕИ-ОЗС2.2.3.6-ТП	Лист 12

Инвентаризационная карточка

колодца Кщ-20

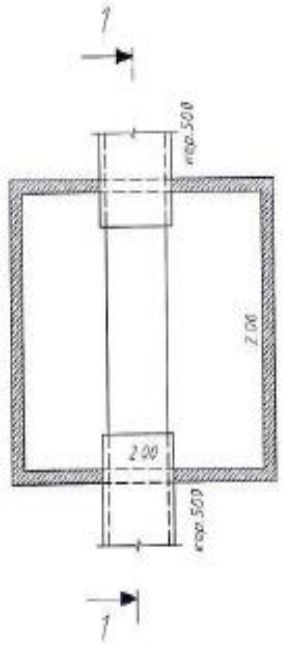

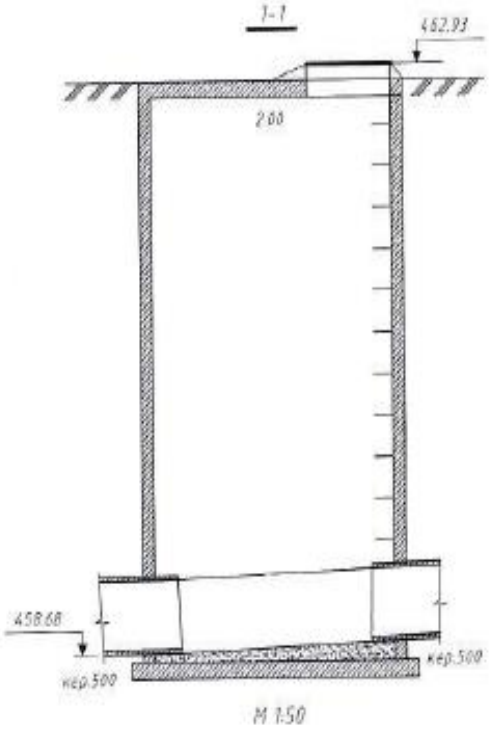

Взам. инв. №	
Подп. и дата	
Инв. № подл.	

Изм.	Кол.уч.	Лист	№док.	Подпись	Дата	5/2020ЕИ-ОЗС2.2.3.6-ТП	Лист 13

Инвентаризационная карточка

колодца Кщ-22

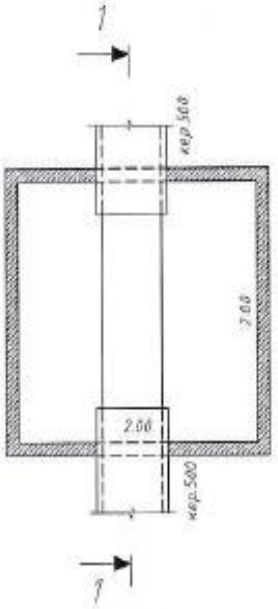

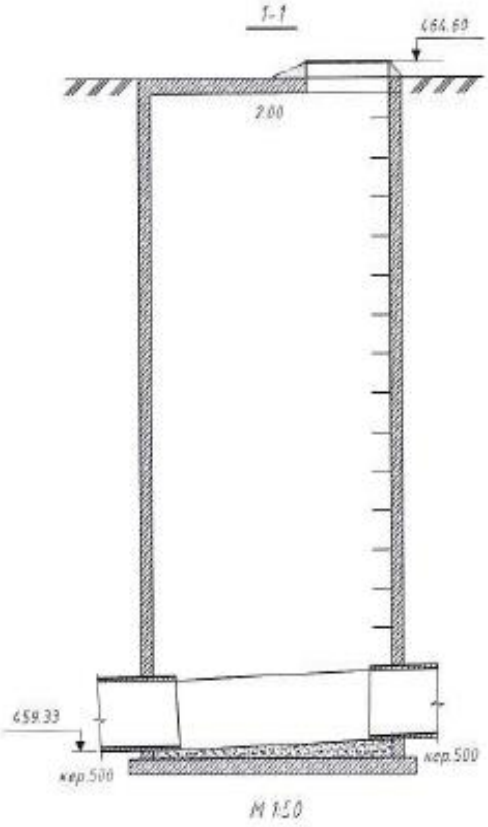

Взам. инв. №	
Подп. и дата	
Инв. № подл.	

Изм.	Кол.уч.	Лист	№док.	Подпись	Дата	5/2020ЕИ-ОЗС2.2.3.6-ТП	Лист 14

Инвентаризационная карточка

колодца Кщ-25

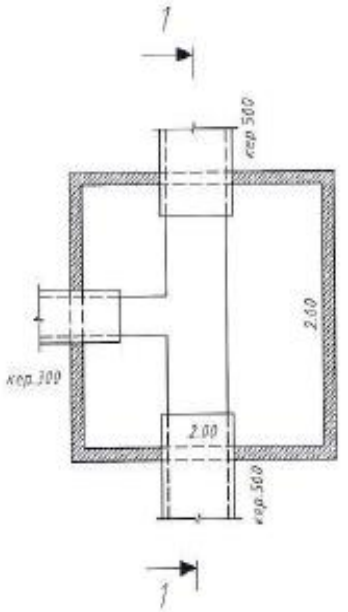

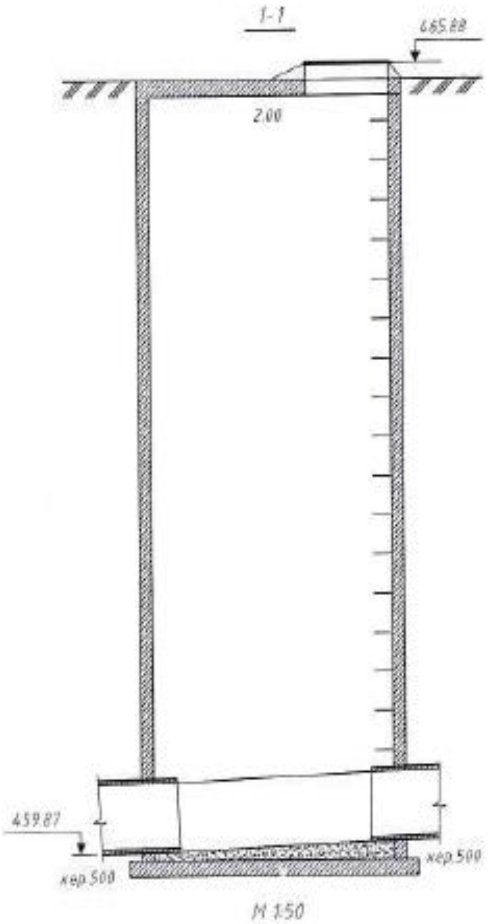

Взам. инв. №	
Подп. и дата	
Инв. № подл.	

Изм.	Кол.уч.	Лист	№док.	Подпись	Дата	5/2020ЕИ-ОЗС2.2.3.6-ТП	Лист 15

Инвентаризационная карточка

колодца Кщ-31

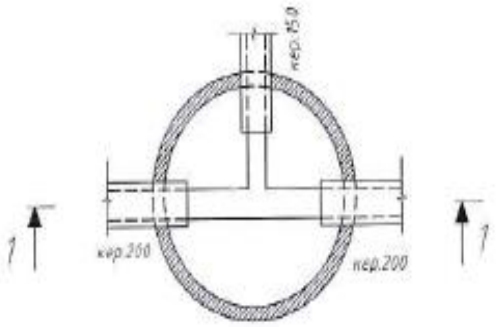

1-1

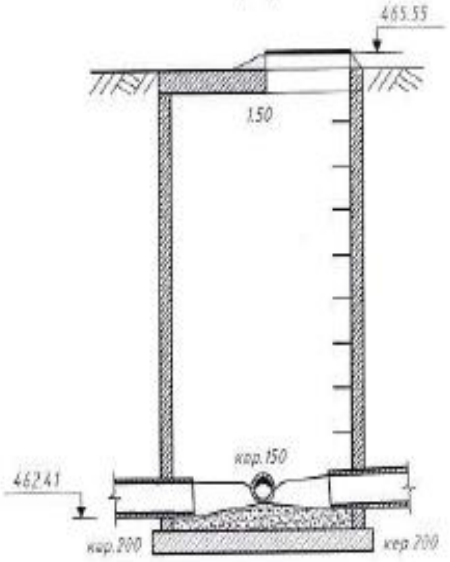

М 1:50

Взам. инв. №	
Подп. и дата	
Инв. № подл.	

Изм.	Кол.уч.	Лист	№док.	Подпись	Дата	5/2020ЕИ-ОЗС2.2.3.6-ТП	Лист 16

Инвентаризационная карточка

колодца Кщ-51

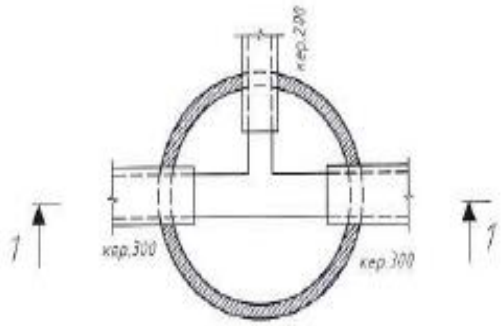

1-1

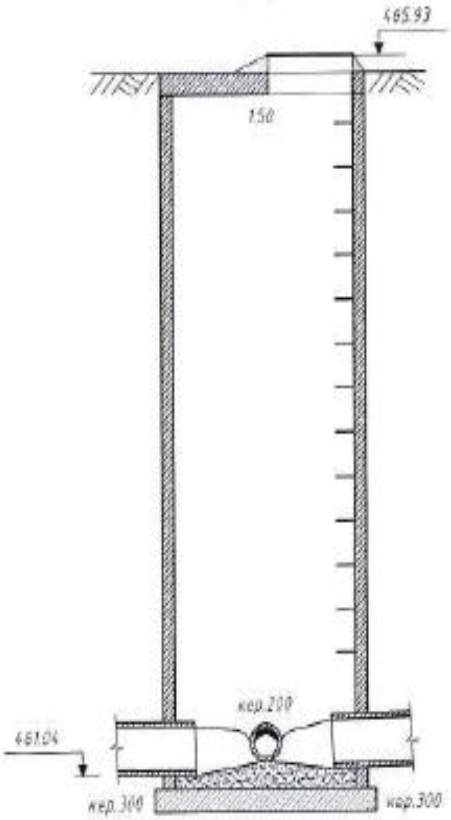

М 1:50

Взам. инв. №	
Подп. и дата	
Инв. № подл.	

Изм.	Кол.уч.	Лист	№док.	Подпись	Дата	5/2020ЕИ-ОЗС2.2.3.6-ТП	Лист 17

Инвентаризационная карточка

колодца Кщ-53

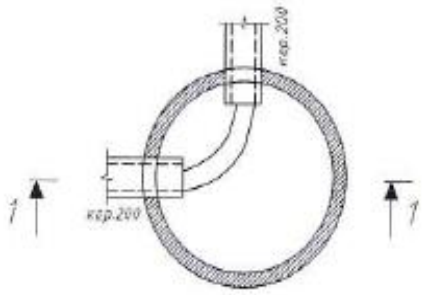

1-1

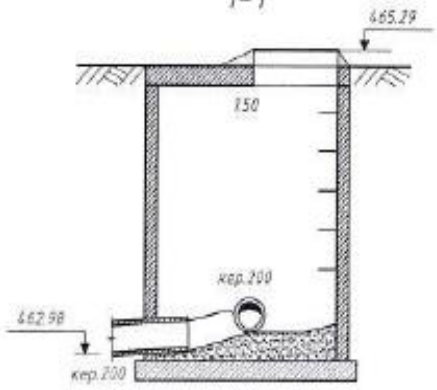

М 1:50

Взам. инв. №	
Подп. и дата	
Инв. № подл.	

Изм.	Кол.уч.	Лист	№док.	Подпись	Дата	5/2020ЕИ-ОЗС2.2.3.6-ТП	Лист 18

Инвентаризационная карточка

колодца Кщ-55

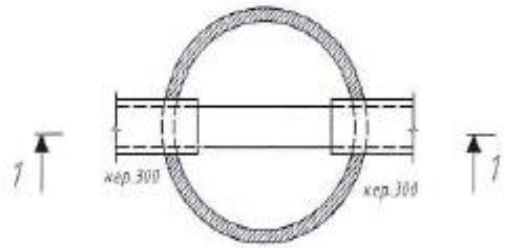

1-1

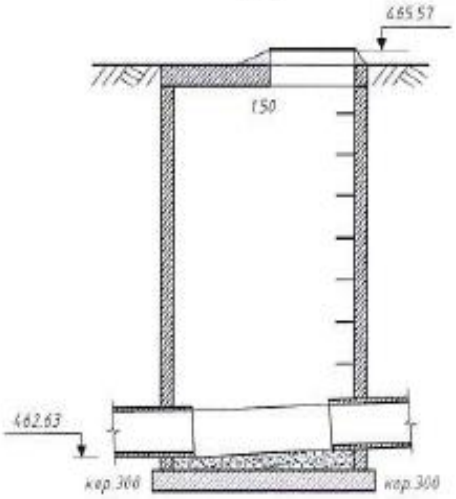

М 1:50

Взам. инв. №	
Подп. и дата	
Инв. № подл.	

Изм.	Кол.уч.	Лист	№док.	Подпись	Дата	5/2020ЕИ-ОЗС2.2.3.6-ТП	Лист 19

Инвентаризационная карточка

колодца Кщ-59

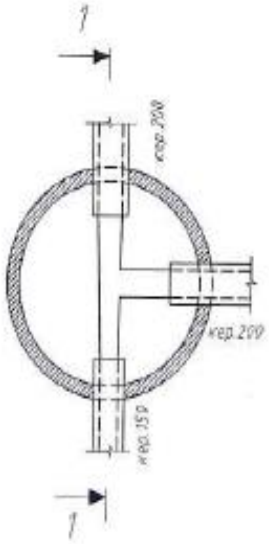

1-1

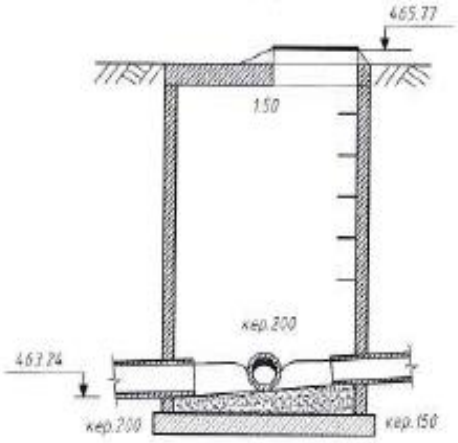

М 1:50

Взам. инв. №	
Подп. и дата	
Инв. № подл.	

Изм.	Кол.уч.	Лист	№док.	Подпись	Дата	5/2020ЕИ-ОЗС2.2.3.6-ТП	Лист 20

Инвентаризационная карточка

колодца Кщ-65

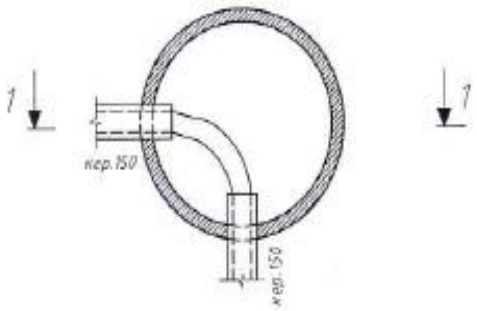

1-1

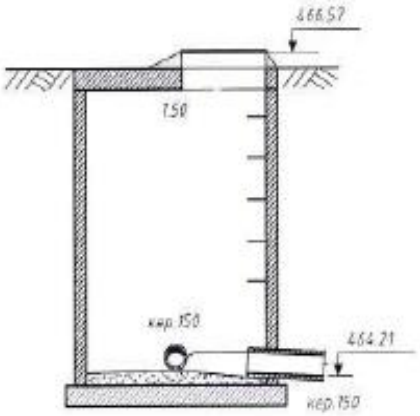

М 1:50

Взам. инв. №	
Подп. и дата	
Инв. № подл.	

Изм.	Кол.уч.	Лист	№док.	Подпись	Дата	5/2020ЕИ-ОЗС2.2.3.6-ТП	Лист 21

Инвентаризационная карточка

колодца Кщ-73

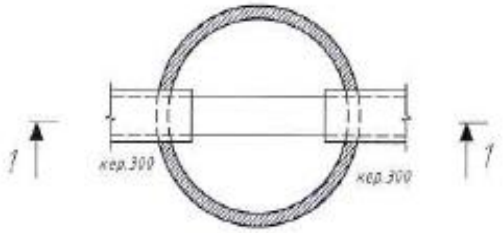

1-1

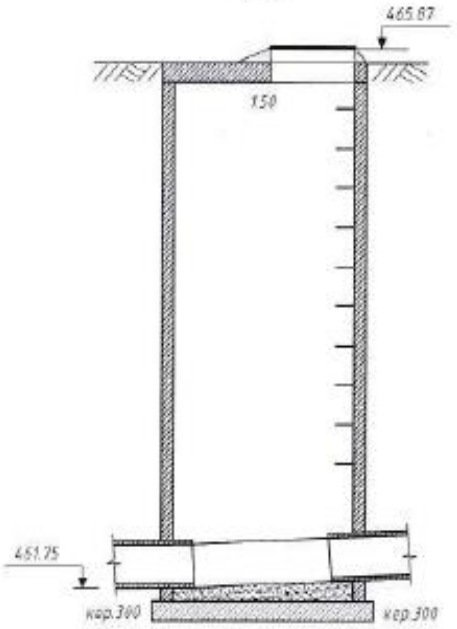

М 1:50

Взам. инв. №	
Подп. и дата	
Инв. № подл.	

Изм.	Кол.уч.	Лист	№док.	Подпись	Дата	5/2020ЕИ-ОЗС2.2.3.6-ТП	Лист 22

Инвентаризационная карточка

колодца Кщ-77

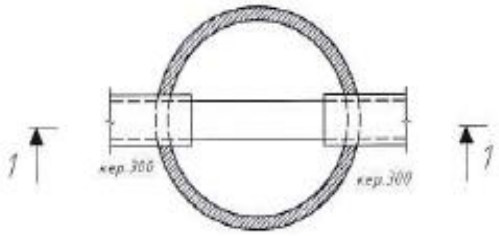

1-1

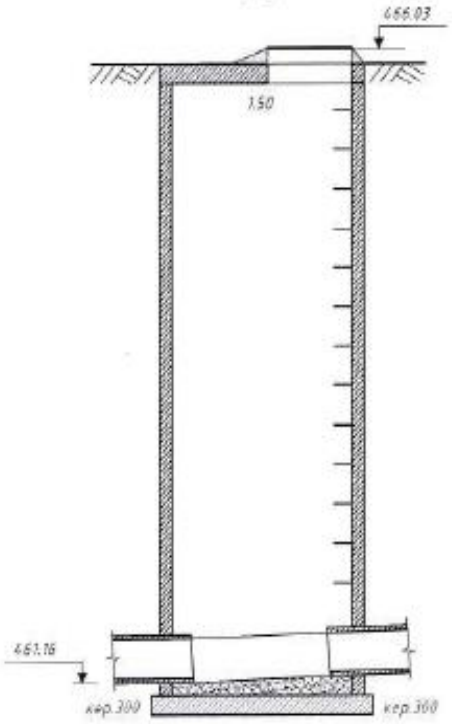

М 1:50

Взам. инв. №	
Подп. и дата	
Инв. № подл.	

Изм.	Кол.уч.	Лист	№док.	Подпись	Дата	5/2020ЕИ-ОЗС2.2.3.6-ТП	Лист 23

Инвентаризационная карточка

колодца Кщ-78

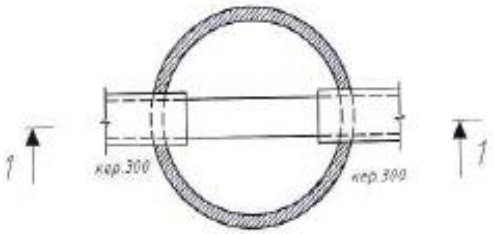

1-1

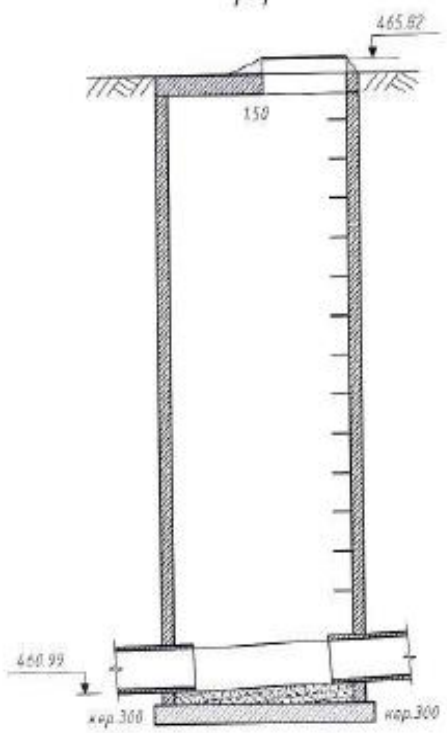

М 1:50

Взам. инв. №	
Подп. и дата	
Инв. № подл.	

Изм.	Кол.уч.	Лист	№док.	Подпись	Дата	5/2020ЕИ-ОЗС2.2.3.6-ТП	Лист 24

Инвентаризационная карточка

колодца Кщ-93

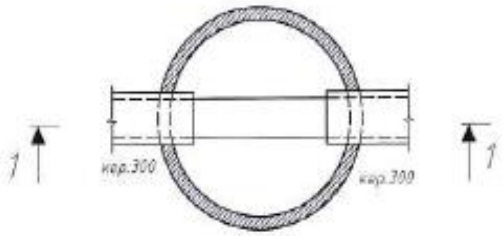

1-1

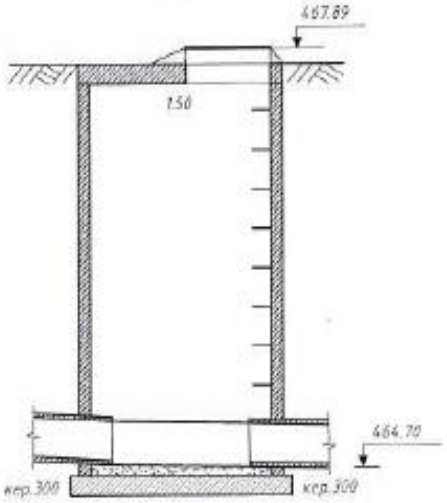

М 1:50

Взам. инв. №	
Подп. и дата	
Инв. № подл.	

Изм.	Кол.уч.	Лист	№док.	Подпись	Дата	5/2020ЕИ-ОЗС2.2.3.6-ТП	Лист 25

Инвентаризационная карточка

колодца Кщ-102

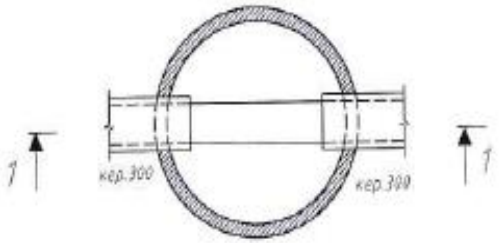

1-1

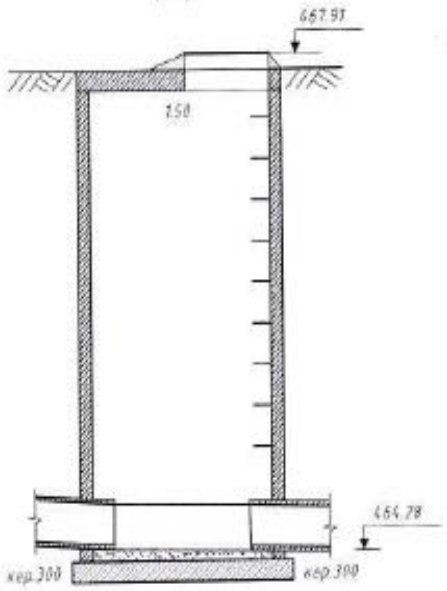

М 1:50

Взам. инв. №	
Подп. и дата	
Инв. № подл.	

Изм.	Кол.уч.	Лист	№док.	Подпись	Дата	5/2020ЕИ-ОЗС2.2.3.6-ТП	Лист 26

Инвентаризационная карточка

колодца Кщ-104

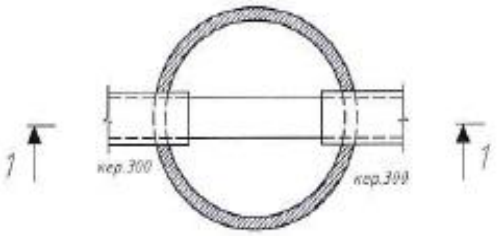

1-1

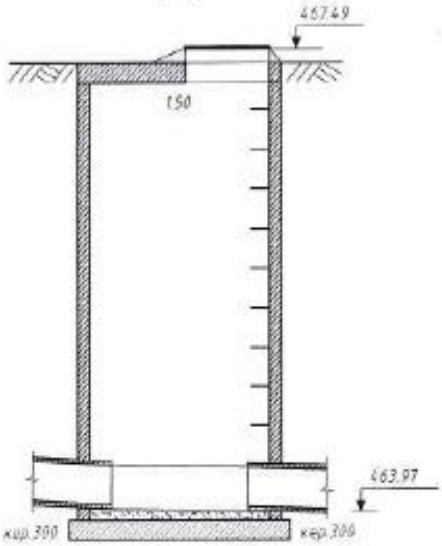

М 1:50

Взам. инв. №	
Подп. и дата	
Инв. № подл.	

Изм.	Кол.уч.	Лист	№док.	Подпись	Дата	5/2020ЕИ-ОЗС2.2.3.6-ТП	Лист 27

колодца Кщ-105

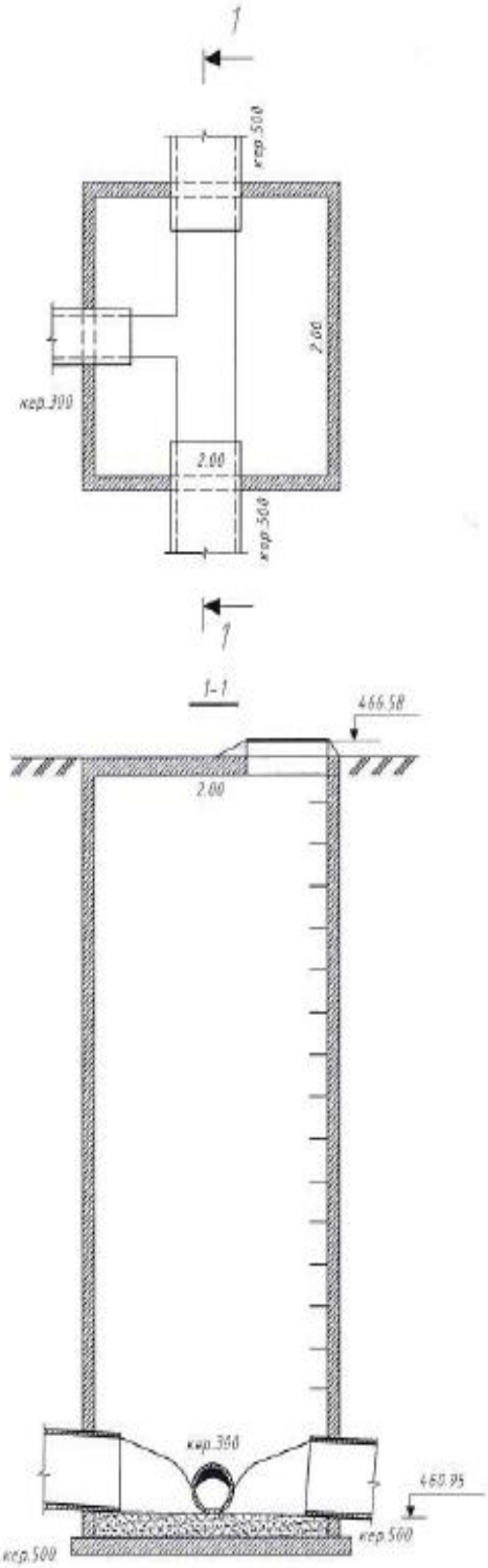

М 1:50

Взам. инв. №	
Подп. и дата	
Инв. № подл.	

Изм.	Кол.уч.	Лист	№док.	Подпись	Дата	5/2020ЕИ-ОЗС2.2.3.6-ТП	Лист 28

Инвентаризационная карточка

колодца Кщ-127

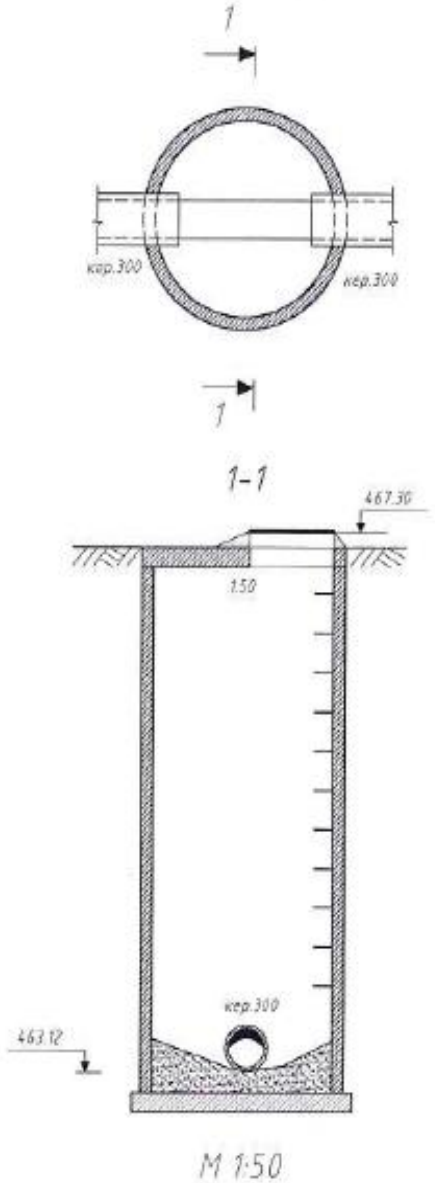

М 1:50

Взам. инв. №	
Подп. и дата	
Инв. № подл.	

Изм.	Кол.уч.	Лист	№док.	Подпись	Дата	5/2020ЕИ-ОЗС2.2.3.6-ТП	Лист 29

Инвентаризационная карточка

колодца Кщ-129

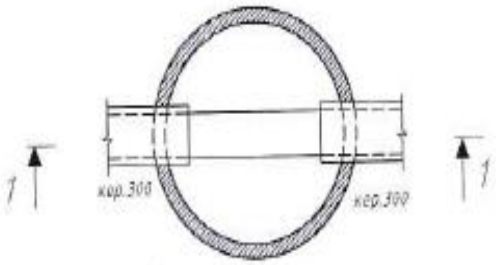

1-1

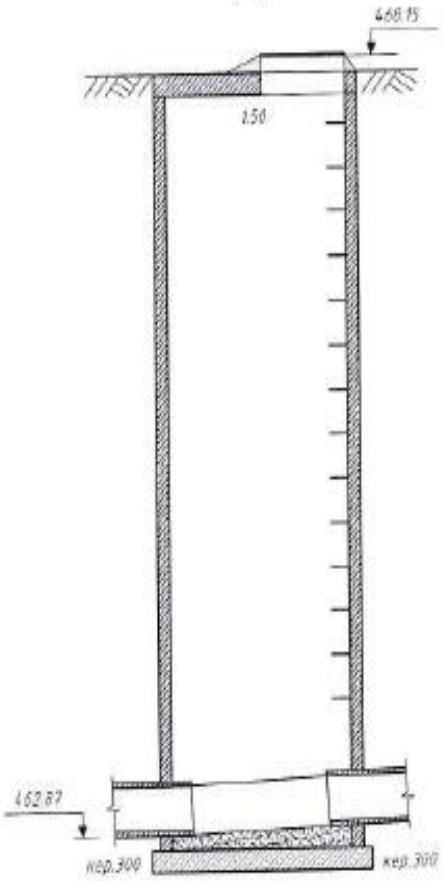

М 1:50

Взам. инв. №	
Подп. и дата	
Инв. № подл.	

Изм.	Кол.уч.	Лист	№док.	Подпись	Дата	5/2020ЕИ-ОЗС2.2.3.6-ТП	Лист 30

Инвентаризационная карточка

колодца Кщ-130

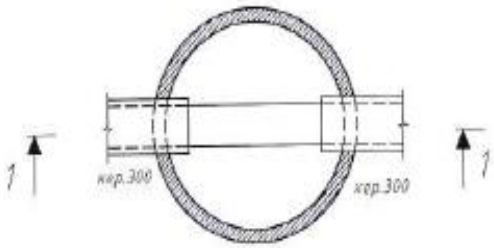

1-1

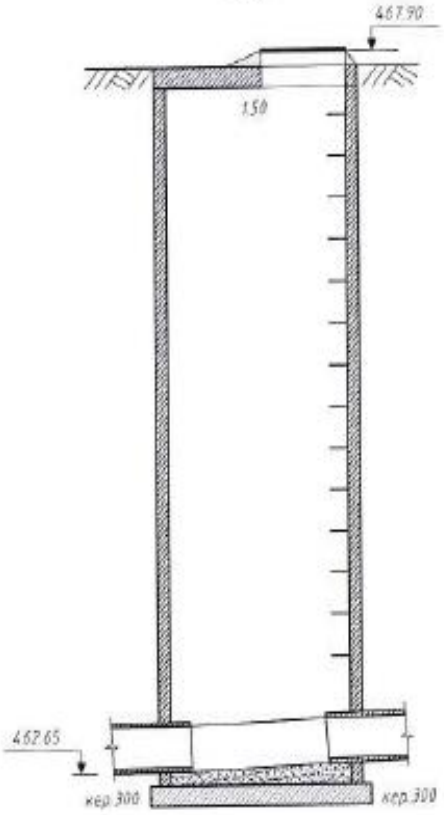

М 1:50

Взам. инв. №	
Подп. и дата	
Инв. № подл.	

Изм.	Кол.уч.	Лист	№док.	Подпись	Дата	5/2020ЕИ-ОЗС2.2.3.6-ТП	Лист 31

Инвентаризационная карточка

колодца Кщ-131

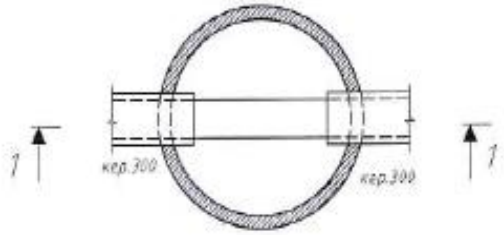

1-1

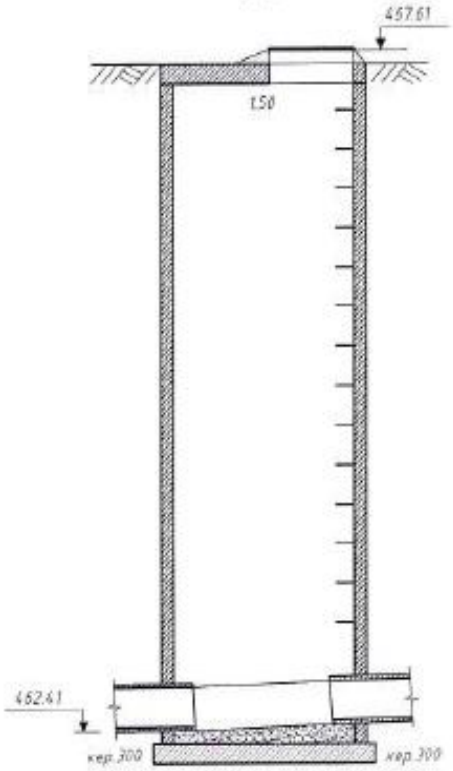

М 1:50

Взам. инв. №	
Подп. и дата	
Инв. № подл.	

Изм.	Кол.уч.	Лист	№док.	Подпись	Дата	5/2020ЕИ-ОЗС2.2.3.6-ТП	Лист 32

колодец Кш-132

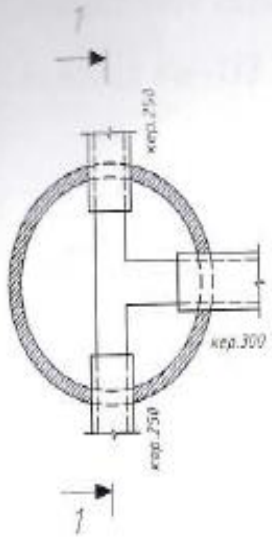

1-1

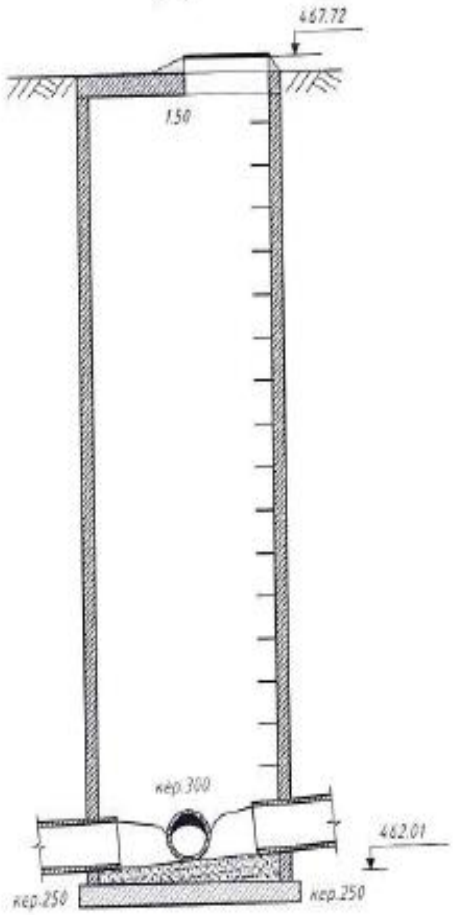

М 1:50

Взам. инв. №	
Подп. и дата	
Инв. № подл.	

Изм.	Кол.уч.	Лист	№док.	Подпись	Дата	5/2020ЕИ-ОЗС2.2.3.6-ТП	Лист 33

Инвентаризационная карточка

колодца Кщ-133

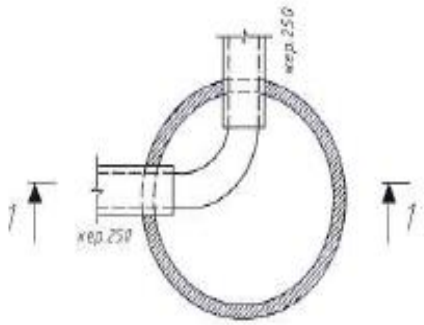

1-1

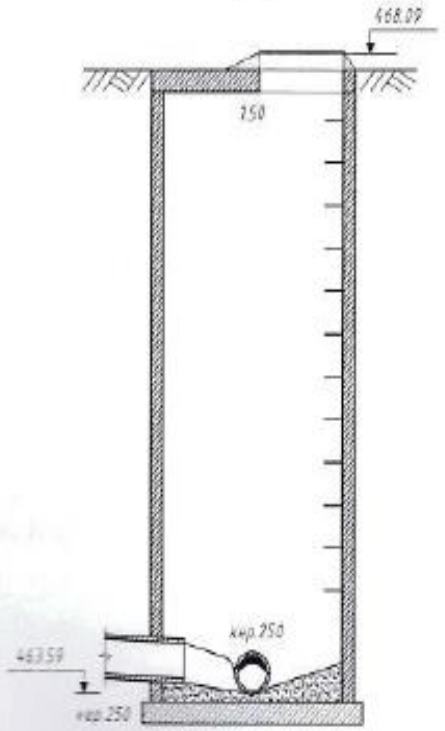

М 1:50

Взам. инв. №	
Подп. и дата	
Инв. № подл.	

Изм.	Кол.уч.	Лист	№док.	Подпись	Дата	5/2020ЕИ-ОЗС2.2.3.6-ТП	Лист 34

Прошито
Пронумеровано
35 (тридцать пять) листов

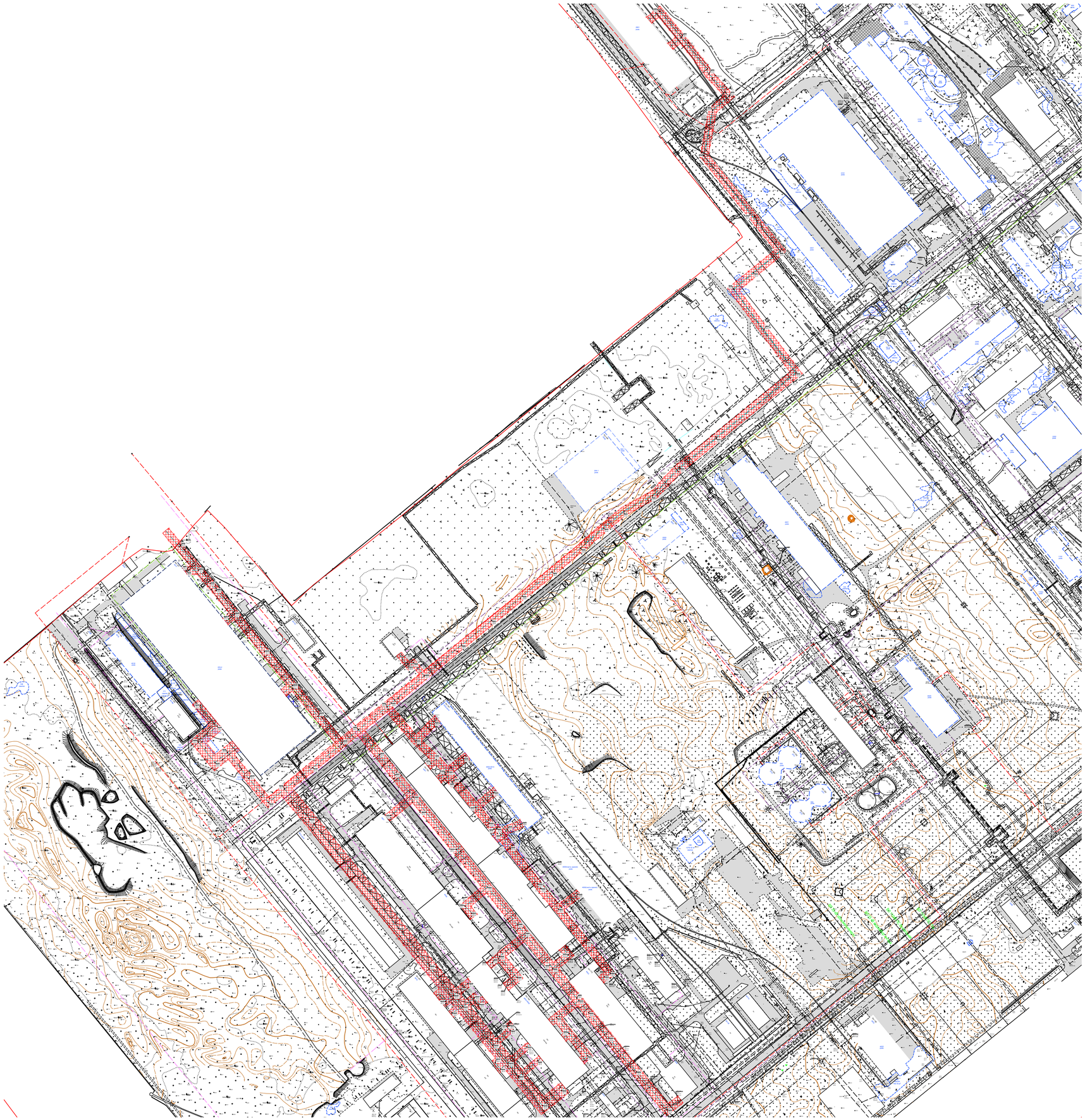

№№ в ВОДР	Трубопроовод	Материал трубопровода	Диаметр трубопровода, мм	Средняя глубина участка, м	Средняя глубина трубопровода, м	Отступ траншеи, м	Раскрытие наклонной выемки, м	k	Длина трубопровода, м	Объем выемки, куб.м
					h	a	b	2	L	V
1		керамика	150		2,77	1	2,77	2	639,73	8786,48
	КЩ30...КЩ31			3,04						
	КЩ57,58,59			2,49						
	КЩ62...КЩ63			2,62						
	КЩ65...КЩ68			2,82						
	КЩ89...КЩ92			2,64						
	КЩ95...КЩ97			3,08						
	КЩ100,101,103			3,53						
	КЩ112...КЩ114			2,32						
	КЩ119...КЩ126			2,64						
	КЩ138...КЩ139			2,55						
2		керамика	200		2,91	1	2,91	2	966,83	14689,62
	КЩ27...КЩ32			2,13						
	КЩ46...КЩ47			3,26						
	КЩ50...КЩ51			3,78						
	КЩ53...КЩ54			2,69						
	КЩ57...КЩ60			2,66						
	КЩ70...КЩ72			2,65						
	КЩ75...КЩ76			3,52						
	КЩ80...КЩ92			2,84						
	КЩ107...КЩ127			2,85						
	КЩ137...КЩ138			2,76						
3		керамика	250		3,46	1	3,46	2	307,82	6120,55
	КЩ1...КЩ4			3,07						
	КЩ106...КЩ137			3,84						
4		керамика	300		4,07	1	4,07	2	1358,66	35508,73
	КЩ32...КЩ52			3,58						
	КЩ92...КЩ105			3,60						
	КЩ127...КЩ132			5,02						
5		керамика	500		4,07	1	4,07	2	1672,51	45267,32
	КЩ4...КЩ106			4,35						
	КЩ54...КЩ79			3,79						

УСЛОВНЫЕ ОБОЗНАЧЕНИЯ:

- демонтаж

Кщ-2 *- наименование и номер колодца*
443,26 *- отметка люка колодца*
439,07 *- отметка дна колодца*

ПРИМЕЧАНИЯ

Система координат МСК-38
Система высот Балтийская 1977г.

Изм.	Кол.уч.	Лист	№ док.	Подп.	Дата
Разраб.	Косенко				07.2021
Проверил	Гришина				07.2021
Нач. отд.					
Н. контр.					
ГИП	Михайлин				07.2021

5/2020ЕИ-ОЗС2.2.3.6

Выполнение работ по проектированию ликвидации накопленного вреда окружающей среде на территории городского округа г. Усолье-Сибирское Иркутской области

Стадия	Лист	Листов
	1	

Кислотно-щелочная канализация производства спецпродуктов (ТП_291)

ООО "ГеоТехПроект"

Согласовано

Взам. инв. №

Подп. и дата

Инв. № подл.

Формат А1